第３８回熊本県中学選抜バレーボール選手権大会　組合せ表
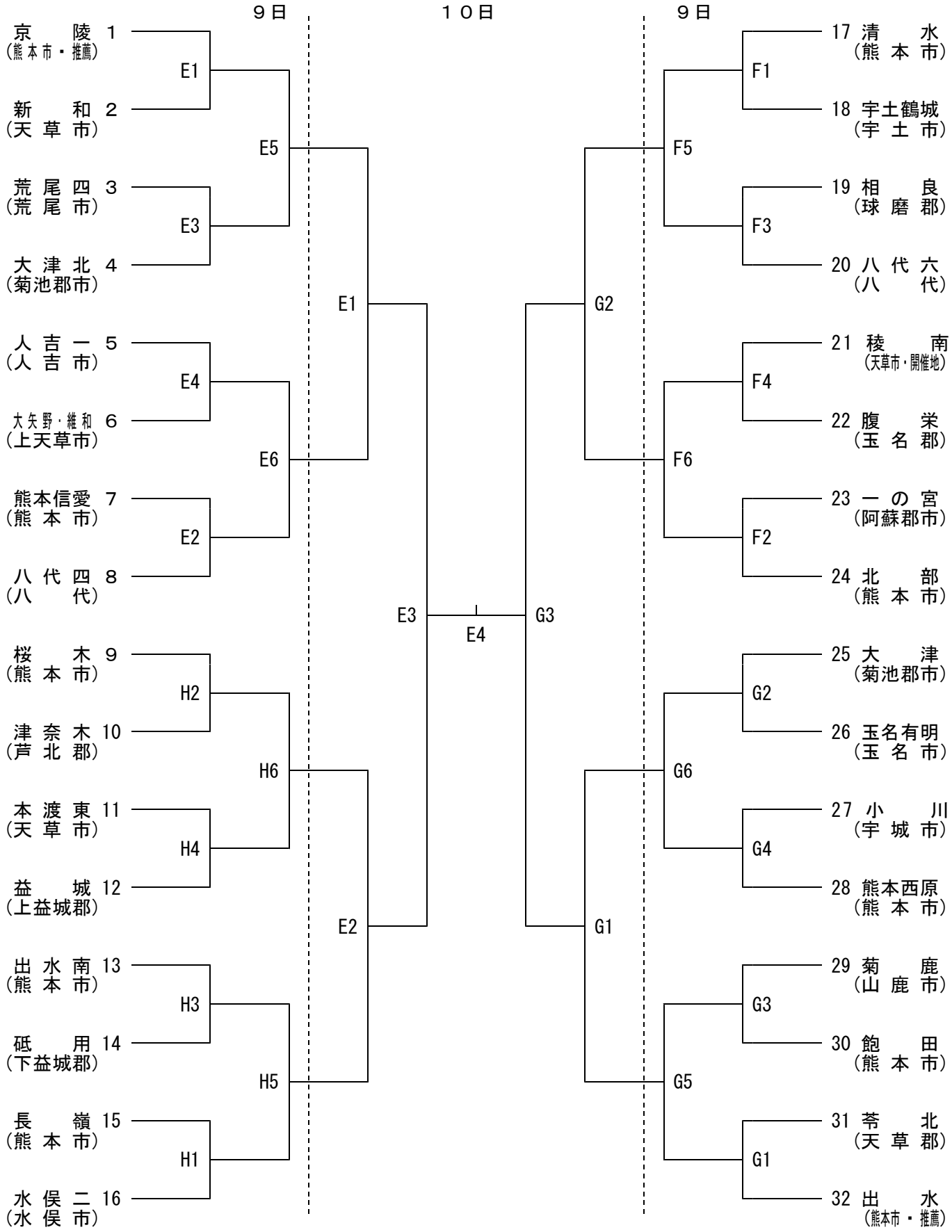
【女子の部】　平成３０年６月　９日(土)　開場　９：００　開会　９：３０　試合開始　１０：００
天草市民センター体育館　Ｅ・Ｆ・Ｇコート
天草市立本渡中学校体育館　Ｈコート
１０日(日)　開場　８：３０　試合開始　９：３０
天草市民センター体育館　Ｅ・Ｇコート