第３７回熊本県中学選抜バレーボール選手権大会　組合せ表
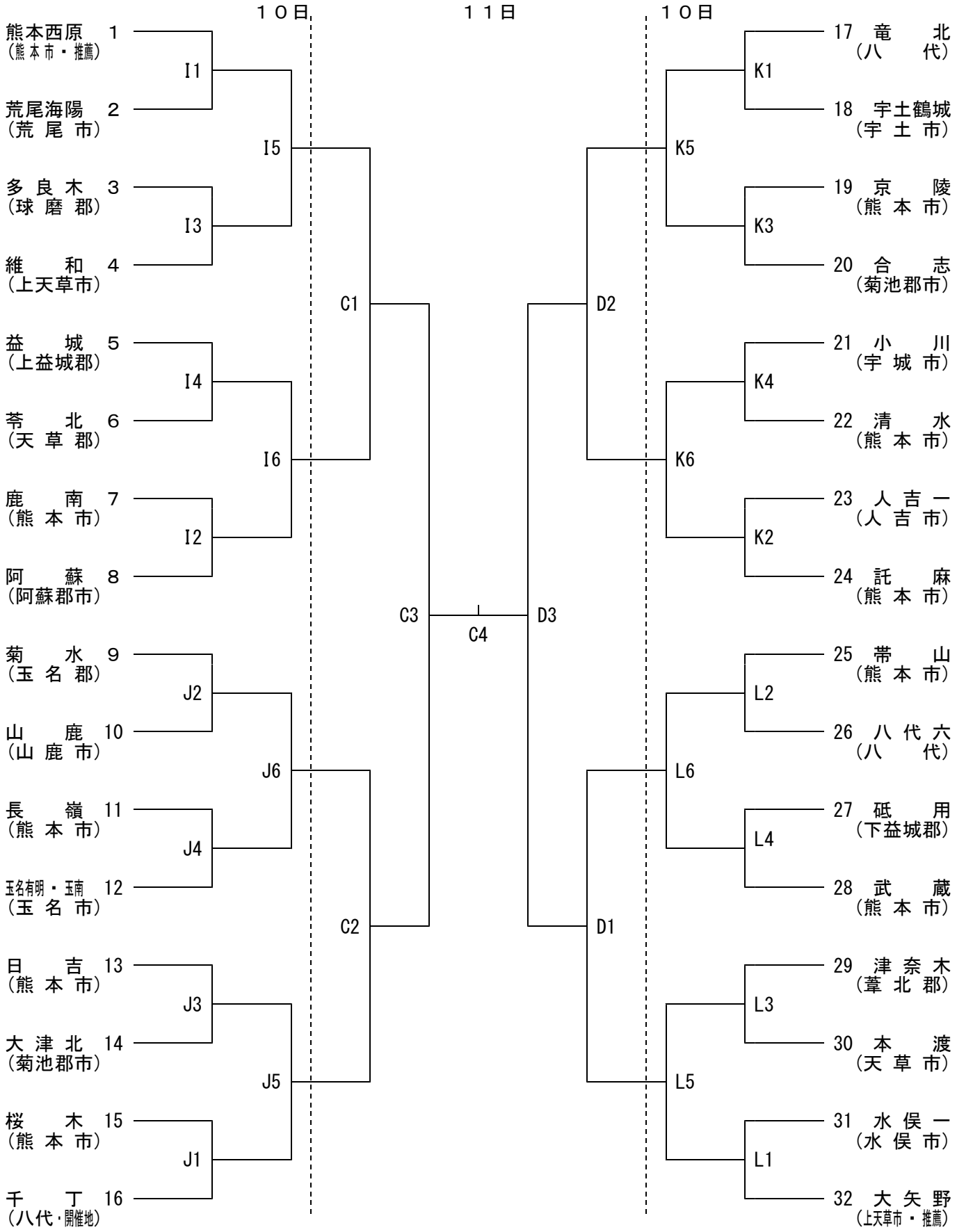
【女子の部】　平成２９年６月１０日(土)　開場　９：００　開会　９：３０　試合開始　１０：００
八代市立千丁中学校体育館　Ｉ・Ｊコート
組合立氷川中学校体育館　Ｋ・Ｌコート
１１日(日)　開場　８：３０　試合開始　９：３０
氷川町立竜北中学校体育館　Ｃ・Ｄコート