第３７回熊本県中学選抜バレーボール選手権大会　結果

（平成29年6月10日（土）～11日（日）　於　八代第六中学校体育館　ほか）
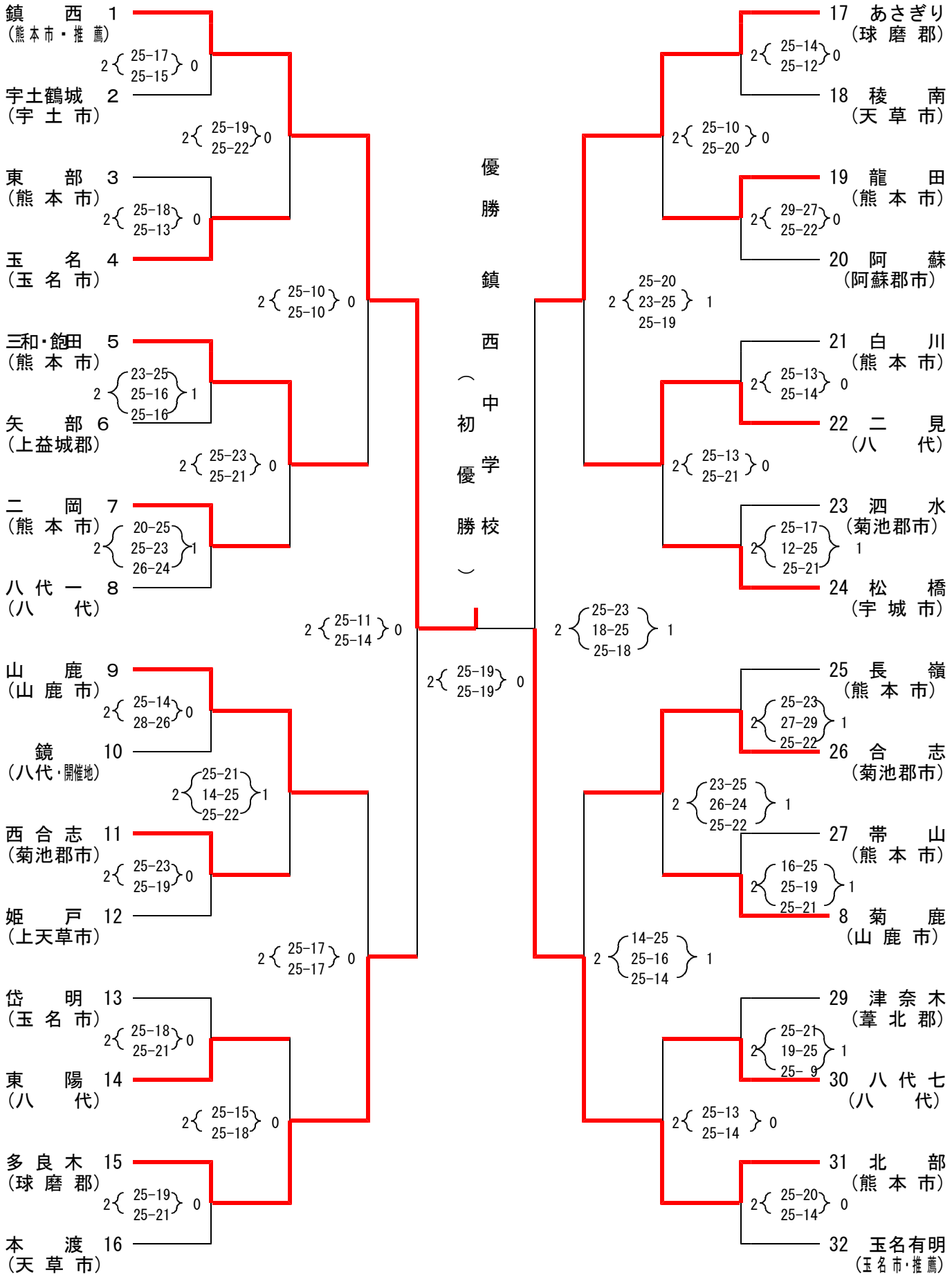
【男子の部】